VÁLVULA DE RETENCION PILOTADA

Descompresión incorporada
Montaje por placa

NG-20

EQ 3018
04/02

Sustituye

CARACTERÍSTICAS:

Presión máxima: 350 Kg/cm^2
Presión de abertura de A → B (sin pilotar) → 1.7 Kg/cm^2
Fluido recomemdado: Aceite para mandos hidráulicos.
Viscosidad de 3.5 a 5° Engler a 50° C.

TIPO	CAUDAL nominal L/min	RELACION ABERTURA	RELACION DESCOMPR.	VOLUMEN PILOTO cm^3
CLR-PP-20	150	2	16:1	4.3

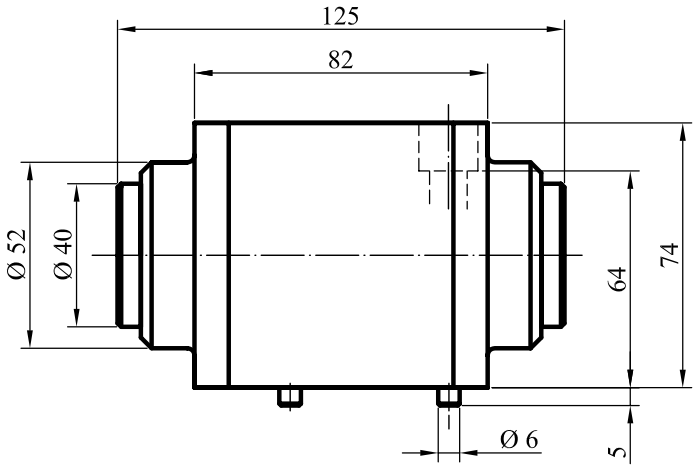

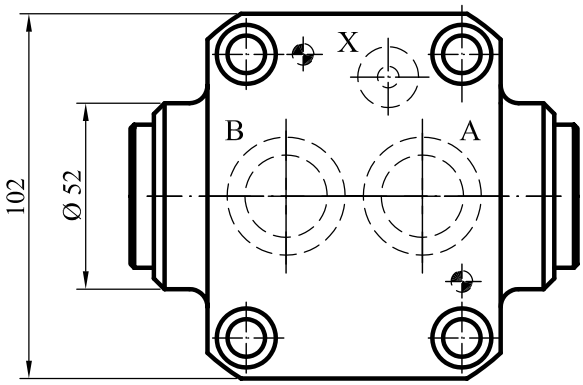

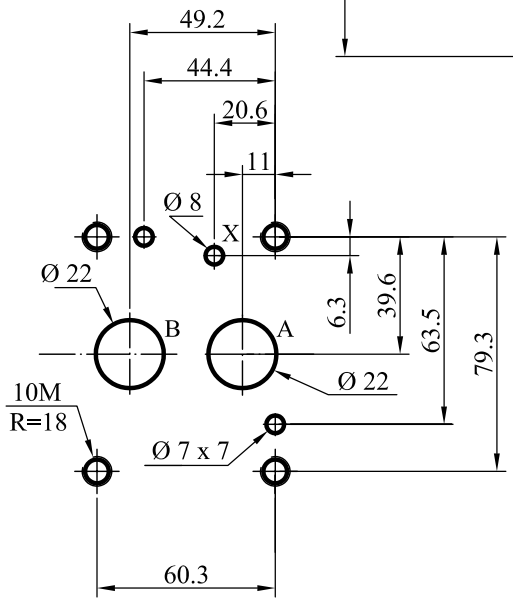

SÍMBOLO

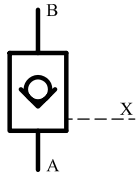

CLR - PP - 20

Retención Pilotada

Paso

equibertma, s.l.

CLASE
CLR-PP